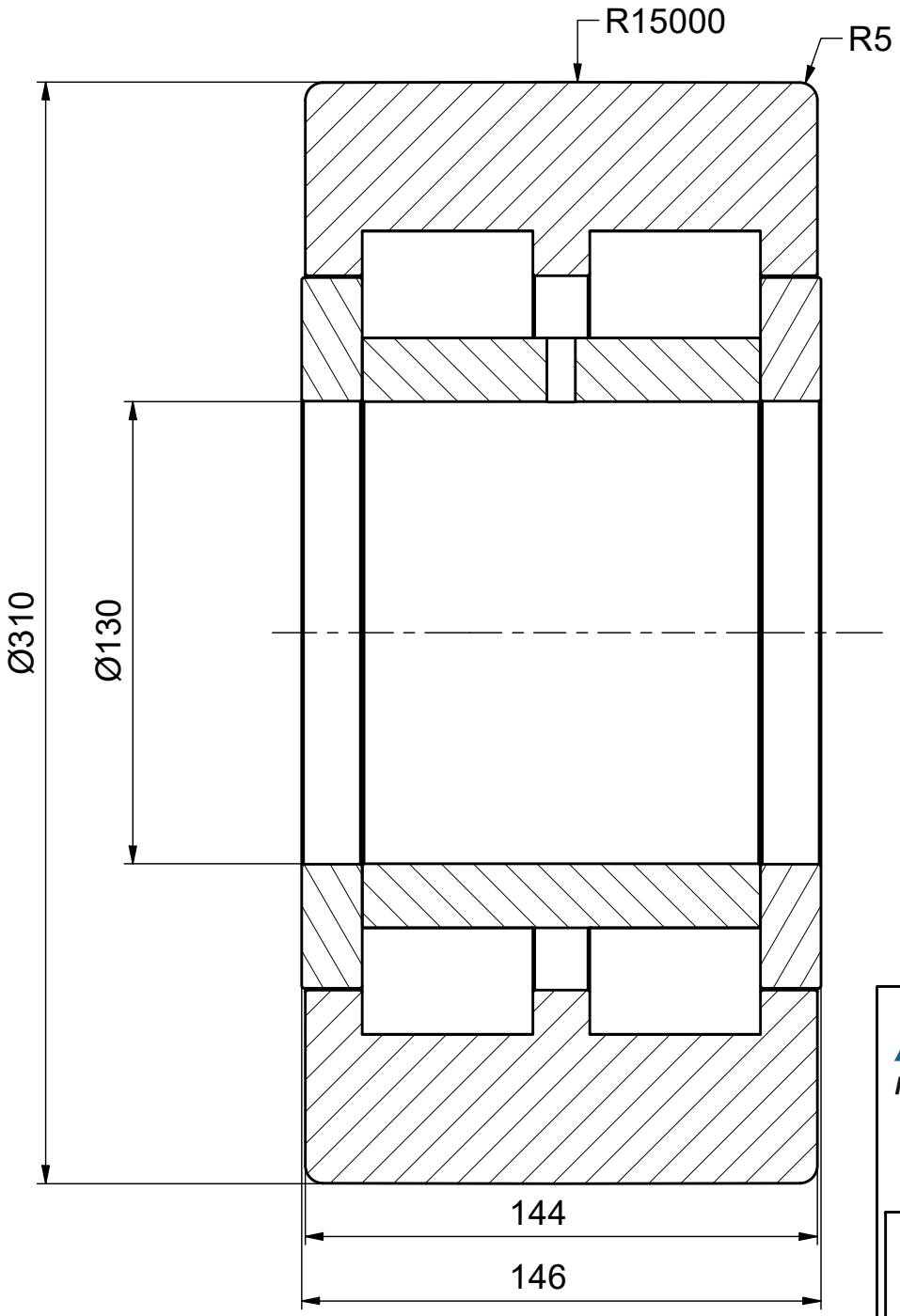

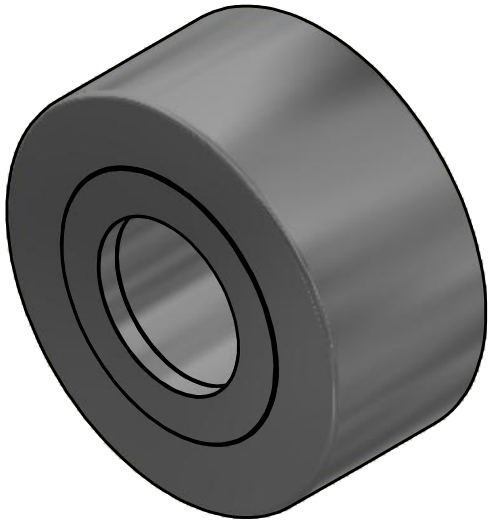

ALFATEC®
FÖRDERSYSTEME
Alfatec-Str. 1
D-70794 Filderstadt
Tel.: +49 711 907 400-0
Mail: mail@alfatec.com
www.alfatec.com

Allgemeintoleranz nach DIN ISO 2768-1m, DIN ISO 2768-2K oder DIN ISO 13920-B. Werkstückkanten nach DIN ISO 13715. Schutzvermerke nach DIN 34 beachten.

General tolerance after DIN ISO 2768-1m, DIN ISO 2768-2K or DIN ISO 13920-B. Partedge according to DIN ISO 13715 Protection note according to DIN 34 consider.

Typschlüssel/*type code:*

SR 130.310

Ø130/Ø310x146

Beschreibung/*description:*

Vollrollige Stützrolle

Referenz-Nr./*reference number:*

1000007574

Maßstab/*scale:* 1 : 2

Blatt/*page:* 1 von 1

Gewicht/*weight:* 8,4 kg

A4