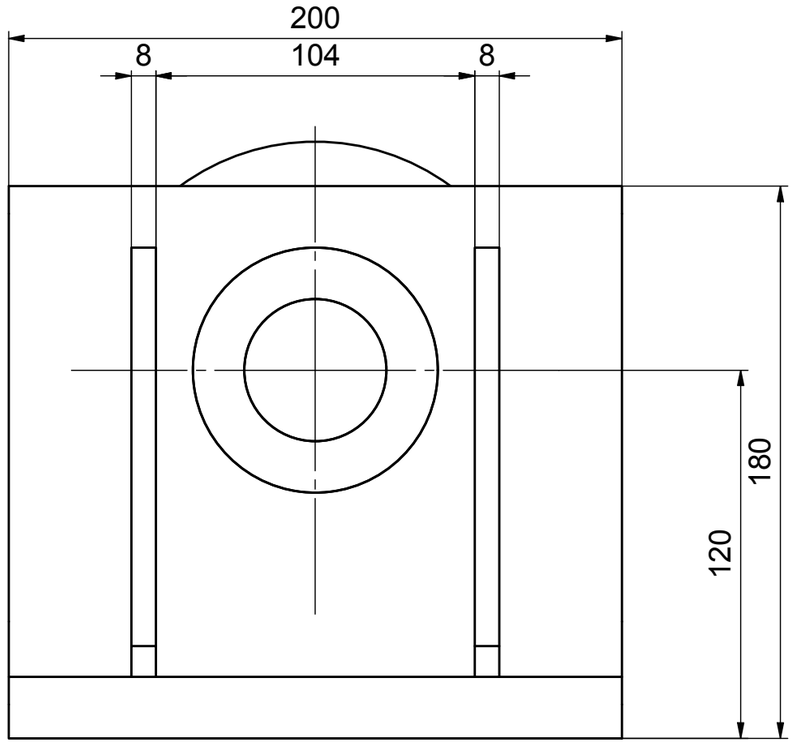

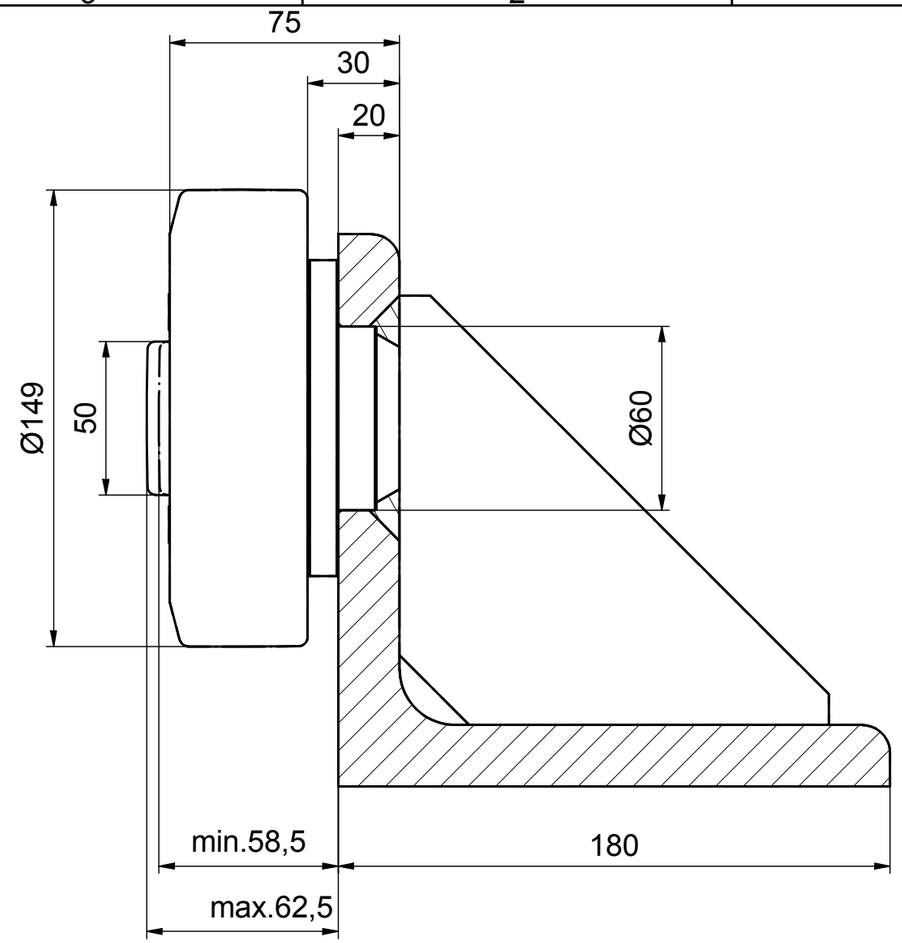

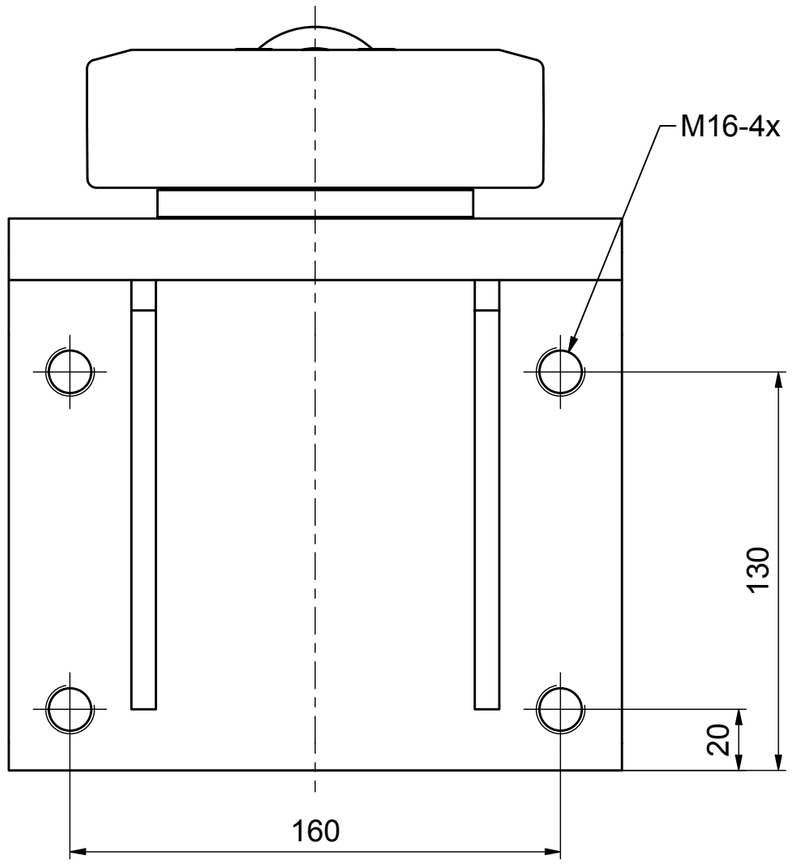

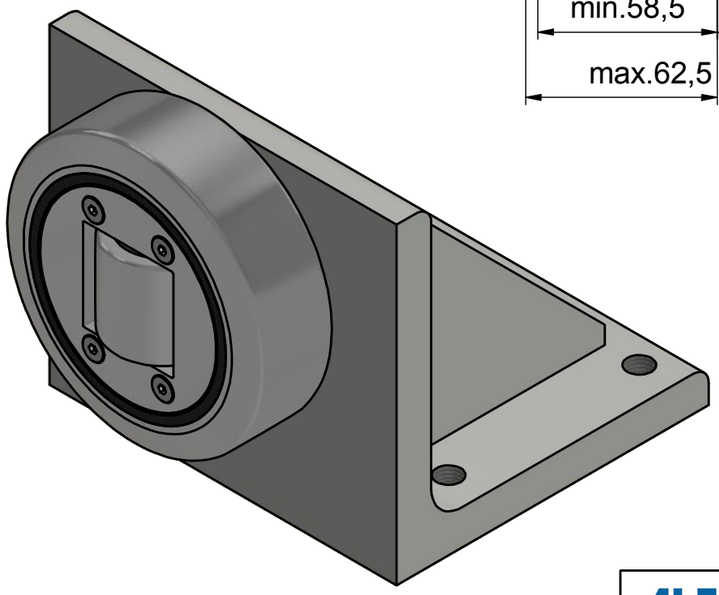

ALFATEC®
FÖRDERSYSTEME
Alfatec-Str. 1
D-70794 Filderstadt
Tel.: +49 711 907 400-0
Mail: mail@alfatec.biz
www.alfatec.biz

Allgemeintoleranz nach DIN ISO 2768-1m,
DIN ISO 2768-2K oder DIN ISO 13920-B,
Werkstückkanten nach DIN ISO 13715,
Schutzvermerke nach DIN 34 beachten.

General tolerance after DIN ISO 2768-1m,
DIN ISO 2768-2K or DIN ISO 13920-B,
Partedge according to DIN ISO 13715
Protection note according to DIN 34 consider.

Typschlüssel/*type code:*

TR 150.0350 BW1200

Ø 149 mm
mit Axialrolle - justierbar mit Exzenter

Beschreibung/*description:*

Tigerrolle mit BW1200

Referenz-Nr./*reference number:*	Maßstab/*scale:* 1 : 2	Blatt/*page:* 1 von 1
	Gewicht/*weight:* 18,0 kg	A3