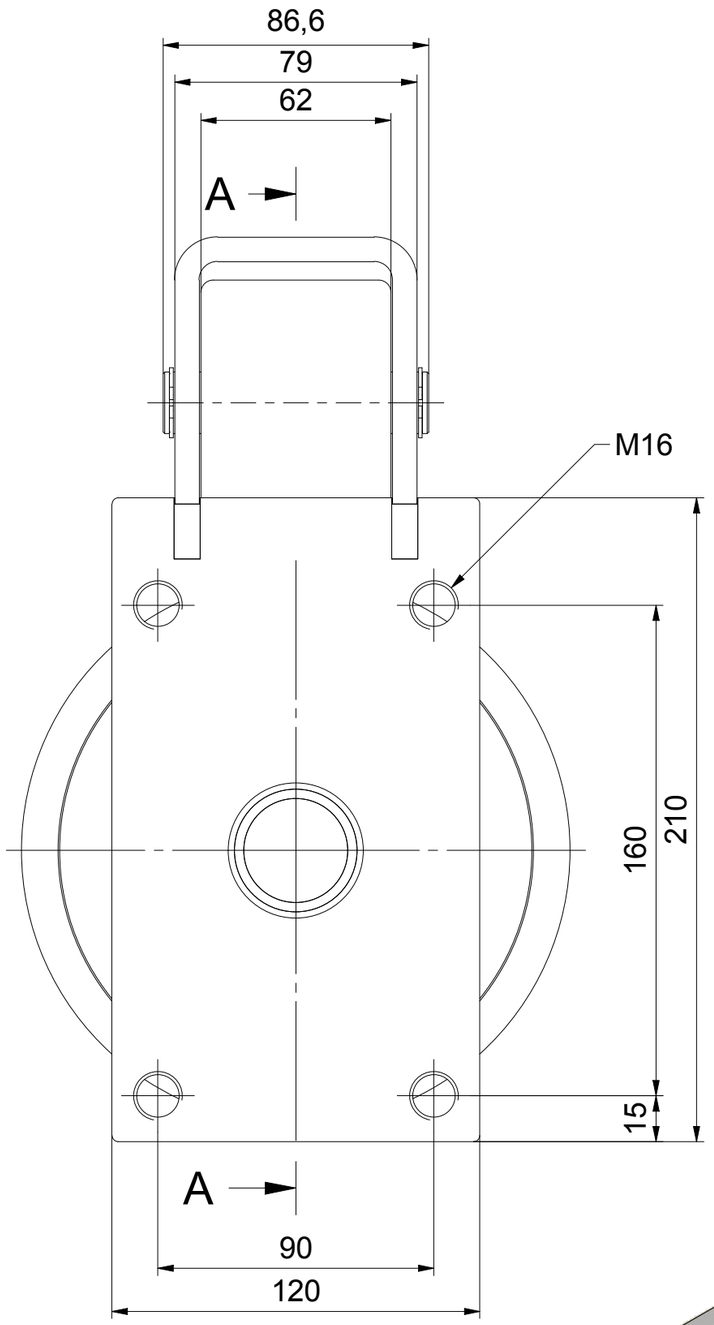

A-A (1 : 2)

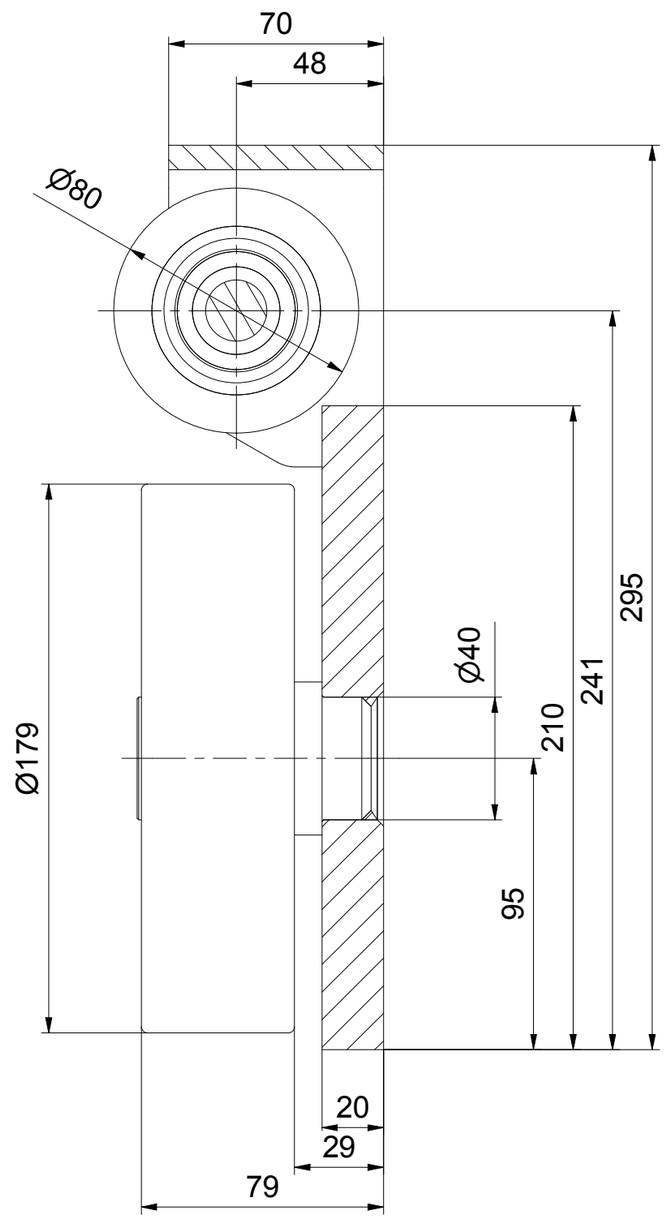

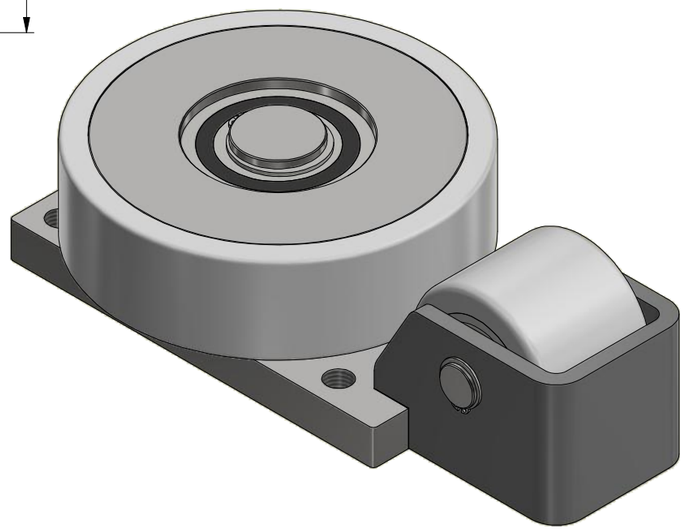

ALFATEC®
... gehobene Technik

Alfatec-Str. 1
D-70794 Filderstadt
Tel.: +49 711 907 400-0
Mail: mail@alfatec.biz
www.alfatec.biz

Allgemeintoleranz nach DIN ISO 2768-1m.
DIN ISO 2768-2K oder DIN ISO 13920-B.
Werkstückkanten nach DIN ISO 13715.
Schutzvermerke nach DIN 34 beachten.

General tolerance after DIN ISO 2768-1m.
DIN ISO 2768-2K or DIN ISO 13920-B.
Partedge according to DIN ISO 13715
Protection note according to DIN 34 consider.

Typschlüssel/*type code:*

PSAS 180.6200

Ø 179 mm
Axialrolle mit erhöhter Tragfähigkeit

Beschreibung/*description:*

PA-Schwerlast-ALFA-Speed-Rolle

Referenz-Nr./*reference number:*	Maßstab/*scale:*	Blatt/*page:*
1000005923	1 : 2	1 von 1
	Gewicht/*weight:* 12,2 kg	A3